Rev.	Description	Date	Drawn	Checkd	Approved

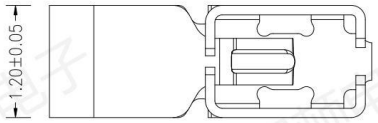

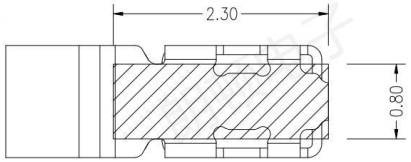

P.C.B焊盘尺寸
公差±0.05

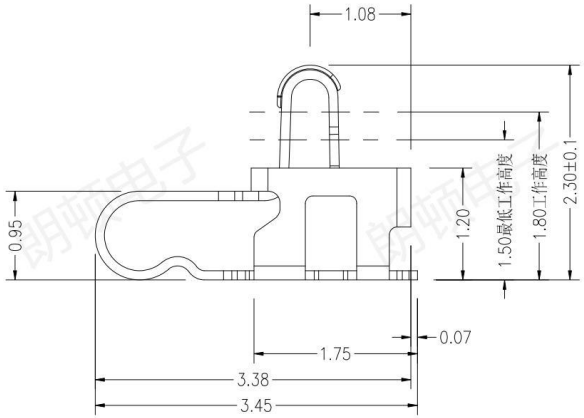

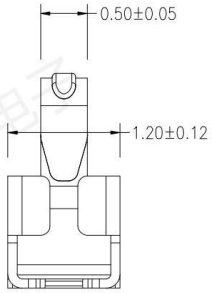

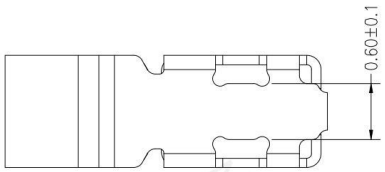

技术要求:

1:材质 SUS301, THK 0.08mm

2:表面处理 整体镀镍30唛,触点与焊盘位置镀金1唛

3,性能:

接触电阻:80mΩ MAX.

使用电压: 1.5V

通过电流: 1.0A Max.

焊板保持力: 3Kg, Min

循环寿命: 1500次

使用温度: -40° C~+55° C.

盐雾测试时间: 24小时

3, 工作高度位置接触点压力大于0.4N

4, 符合RoHS,REACH环保要求

5, 包装.: 卷带包装

	GENERALTOLERANCE		SCALE: 1:1	DRAWN Chen	DATE 2024.10.28	DWG. NO.	TITLE	REV.
朗顿电子	XX. ±0.50						产品规格	A
	X. ±0.35	X.° ±2.0°	UNIT: mm	CHECK	DATE	PARTS NO.(INTENDED USE)	3.45X1.2X2.3	SHEET
	.X ±0.25	.X° ±1.0°				AS-004		1/1
	.XX ±0.15	.XX° ±0.5°	SIZE: A4	APPROVE	DATE			