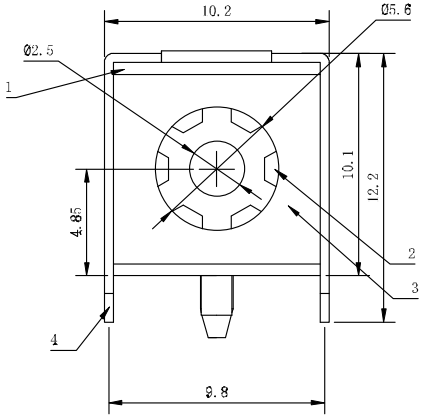

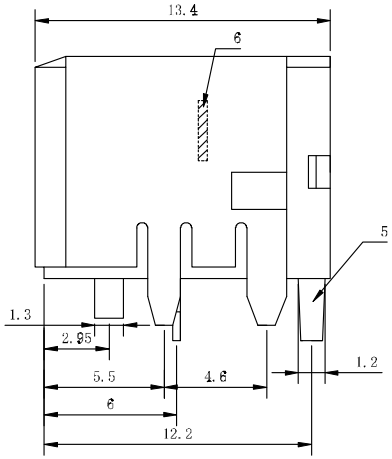

线路板开孔尺寸

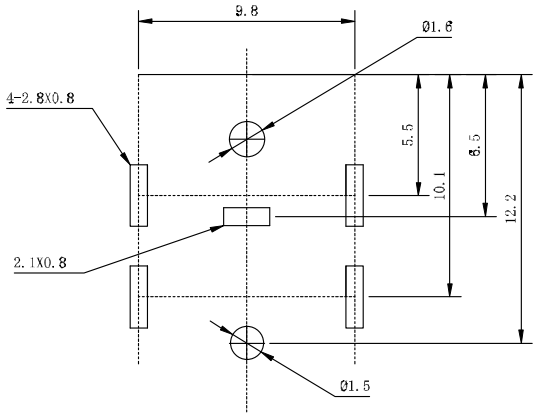

更改标记
更改单号
签名:

SCHEMATIC

CENTER PIN(+)

SPRING(-)

主要技术性能

1. 额定电负荷： 30V• 5A;
2. 接 触 电 阻：≤0.02Ω;
3. 绝 缘 电 阻：≥100mΩ;
4. 耐 压：AC250V(50Hz)min;
5. 插 拔 力：3-15N;
6. 寿 命：5,000次。

主要技术要求

1. 未注线性公差：

   0.0-10.0mm ±0.10mm
   10.0-20.0mm ±0.15mm
   20.0-50.0mm ±0.20mm

2. 外观应良好，无锈蚀、裂痕、电镀不良等现象。

序号	名 称	数量	材 料	镀 涂
6	定 位	1	不锈钢=0.2	铜锡
5	插 针	1	H59黄铜棒	铜锡
4	外 壳	1	H65铁皮带T=0.4	铜锡
3	面 板	1	H62黄铜带T=0.2	铜锡
2	弹 片	1	磷铜65=0.35	锡锑
1	基 座	1	PBT	（黑）

设计			材料	数量	比例	名称	电源插座		
审核						编号	DC-007B		
工艺									
批准			东莞市朗顿电子有限公司			单位	mm	页码	