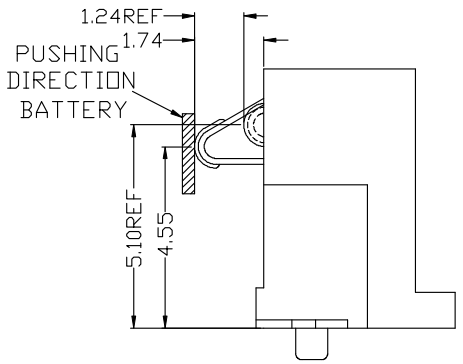

USE GUIDE

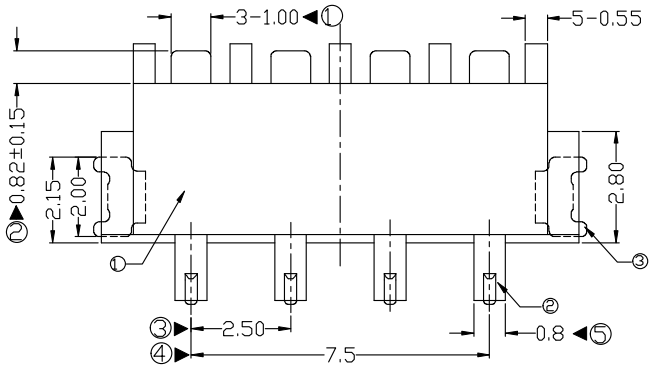

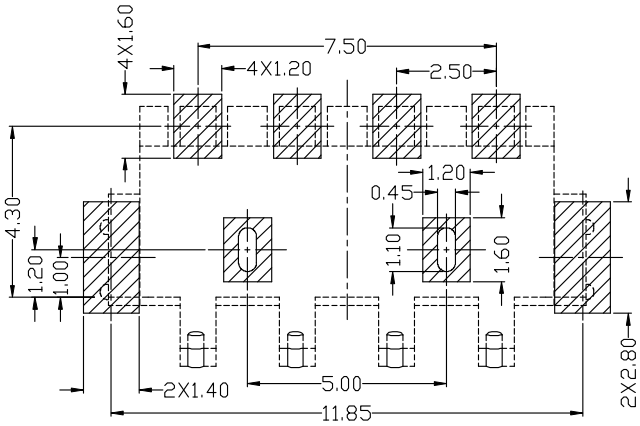

P.C.B. LAYOUT

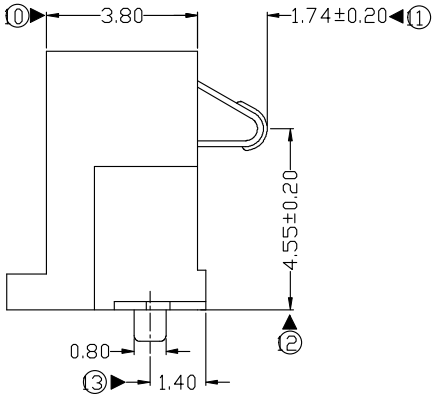

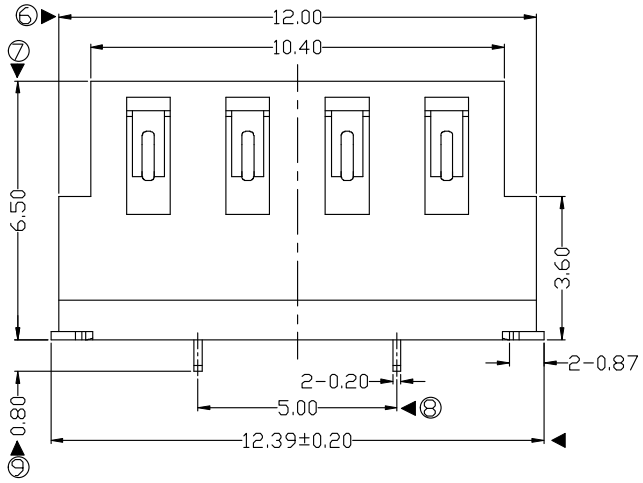

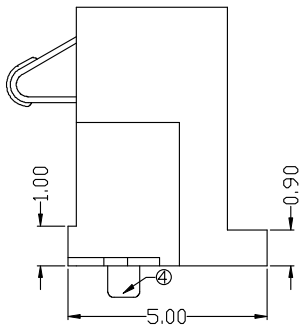

性能：

额定电流：2.0A

额定电压：12V

耐电压：500V

接触电阻：30mΩ

绝缘电阻：500MΩ

工作温度：－40℃～+85℃

塑件（材质）：LCP

接触点（材质）：磷铜，镀金

NO.	PARTS	MATERIAL	QTY.	FINISHING
2	HOUSING	LCP	1	BLACK
1	CONTACT TERMINAL	Phosphor bronze	3	Au PLATED

东莞市朗顿电子科技有限公司

PART NAME	CONNECTOR	DRAWING	G.B.Wu	DWG.No.	DS-BC-047
PART NO.	BC-2-402	CHECK	Q.L..Dai	REV.	A0
UNIT : mm	TOLERANCE OTHERWISE: UP TO 5 ±0.2; ABOVE 5 30 ~ ±0.3; ABOVE 30 ±0.5; ANGLE ±3°; ANGLE 0°±3°	APPROVAL		DATE	15-05-2017
		SCALE	2:1	PAGE	1 OF 1

COPYRIGHT RESERVED,PLEASE DO NOT COPY.